ABUS
Security Tech Germany

ABUS
Security Tech Germany

Für Architekten, Planer, Bauherren...

ABUS Pfaffenhain GmbH
Fabrikstraße 1
09387 Jahnsdorf
Tel.: +49 37 29 6/713-0
Fax: +49 37 29 6/713 713
www.abus.com
info@abus-pfaffenhain.de

Zentrale
Tel.: +49 37 29 6/713-0
Fax: +49 37 29 6/713 713

Vertrieb
Tel.: +49 37 29 6/713 200
Fax: +49 37 29 6/713 750

Objektbearbeitung
Tel.: +49 37 29 6/713 290
Fax: +49 37 29 6/713 755

ABUS - Das gute Gefühl der Sicherheit

www.abus.com

Burj Al Arab in Dubai

Das erste Sieben Sterne-Hotel der Welt wurde mit vergoldeten Profilzylindern von ABUS Pfaffenhain ausgestattet.

Vorwort

Seit über 50 Jahren entwickelt, produziert und vertreibt ABUS Pfaffenhain Schließanlagen für gewerbliche und private Anwender. Gemeinsam mit den Systempartnern von ABUS Pfaffenhain werden maßgeschneiderte Schließanlagen auf Basis Ihrer Bedürfnisse geplant, gefertigt und montiert. Von der Planung bis zum Projektabschluss stehen Ihnen unsere Fachleute mit Rat und Tat zur Seite.

Welche Anforderungen Sie auch an eine Schließanlage stellen – dank der breiten Angebotspalette, einem hohen Maß an Flexibilität und jahrzehntelanger Erfahrung werden wir Ihren individuellen Anforderungen gerecht. Wenn die Sicherheit, Wirtschaftlichkeit und Qualität im Vordergrund Ihrer Entscheidung stehen, dann entscheiden Sie sich für ABUS Pfaffenhain.

Bürogebäude der Schweizer Rückversicherung in London

Die markante Londoner Architektur-Ikone wurde ebenfalls mit einem Schließsystem von ABUS Pfaffenhain ausgerüstet.

ABUS
Security Tech Germany

Die Aufgaben einer Schließanlage

Schließanlagen - sichern

Ob in Verwaltungs- oder Produktionsstätten, öffentlichen Einrichtungen oder Krankenhäusern, gewerblich oder privat genutzten Gebäuden, die Sicherheit steht mehr denn je im Vordergrund der Gesellschaft.

Ob die Absicherung von Werten, der Schutz von Personen oder die sichere Verwahrung von Daten und Unternehmens-Know-how im Vordergrund stehen, ABUS Pfaffenhain bietet Ihnen individuelle Lösungen für Ihre Sicherheitsbedürfnisse.

Schließanlagen - schaffen Zutrittskontrolle

Viele Schlüssel und eine unübersichtliche Schlüsselverwaltung gehören der Vergangenheit an. Moderne Schließanlagen aus dem Haus ABUS Pfaffenhain ermöglichen ein zeitgemäßes Gebäude-Management. Ob der Hausmeister oder ein Angestellter in der Verwaltung, jeder Mitarbeiter erhält nur einen Schlüssel für seinen Organisationsbereich. In Verbindung mit einer professionellen Schlüsselverwaltung kann man sich jederzeit eine Übersicht über die Nutzer und die vergebene Zutrittsberechtigung verschaffen.

Die Planung und Realisierung einer Schließanlage

Von Profi zu Profi

Eine verantwortungsvolle Planung ist der Grundstein für eine sichere und funktionelle Schließanlage. Eine Vielzahl von Merkmalen ist zu berücksichtigen.

Sicherheit, Organisation und besondere Ausstattungsmerkmale sind im Vorfeld zu bedenken. Auch zukünftige Erweiterungen müssen berücksichtigt werden, denn eine Schließanlage ist nicht ausschließlich für den Ist-Zustand eines Gebäudes ausgelegt. Eine vorausschauende Planung ermöglicht problemlos zukünftige Erweiterungen. Unsere Partner arbeiten mit uns Hand in Hand und verfügen über die benötigte Fachkompetenz, Ihnen in allen Punkten zur Seite zu stehen. Vertrauen Sie daher auf die professionelle Projektierung und Realisierung durch Systempartner von ABUS Pfaffenhain.

Gerne helfen wir Ihnen bei der Auswahl eines geeigneten Partners und stehen Ihnen mit Rat und Tat zur Verfügung. Bitte sprechen Sie uns an!

ABUS
Security Tech Germany

Internationales Sortiment

Von der Zentralschlossanlage bis zur General-Hauptschlüsselanlage zeigt ABUS Pfaffenhain Profil – internationales Profil.

Amerika schließt anders als Deutschland. Asien anders als Europa. Wenn es um die Sortimentsvielfalt geht, nehmen wir jede Herausforderung an und beantworten sie mit internationalen Lösungen. „Made in Germany"!

Zylindertyp

- Doppelzylinder
- Knaufzylinder
- Halbzylinder
- Rundzylinder
- Hebelzylinder
- Schaltzylinder
- Druckzylinder
- Möbelzylinder
- Skandinavienzylinder
- Ovalzylinder
- Schlüsselschalter
- Vorhangschloss

Qualität

Qualität schafft Beständigkeit!
Beständigkeit erzeugt Vertrauen!

Wer den Anforderungen des Marktes, der nationalen und internationalen Prüfinstitute gerecht werden möchte, muss vom ersten Arbeitsschritt bis zum fertigen Endprodukt Kompetenz und Konsequenz beweisen. Hier gibt es für ABUS Pfaffenhain keine Kompromisse.

Qualität von Anfang an. Hochwertige Materialien als Ausgangspunkt für präzise Fertigungsprozesse, als Basis für hochwertige Produktqualität. Vertrauen Sie auf Schließanlagen aus dem Hause ABUS Pfaffenhain, denn Qualität schafft Zufriedenheit.

VdS anerkannt | DIN EN 1303 | DIN 18252 | SKG

ABUS Security Tech Germany

Emirates Palace

Referenzen

National

- Flughafen Berlin Schönefeld – Berlin
- Humboldt Universität – Berlin
- Technische Universität Chemnitz – Chemnitz
- Charité – Berlin
- Krankenhaus Agatharied – Hausham
- Güterverkehrszentrum – Ingolstadt
- Knorr-Bremse – München
- Jenoptik AG – Jena
- Gruppe AXA COLONIA – Berlin
- Toll Collect Maut Stationen – Deutschland
- Mobilfunkstationen der DFMG – Deutschland
- Eurotheum – Frankfurt
- Allianz Versicherung – Unterföhring
- Justizvollzugsanstalt – Dresden
- Westfälische Klinik – Gütersloh
- Diakonissenhaus – Kassel
- Bode-Museum – Berlin
- Finanzamt – Wuppertal
- Hotel InterContinental – Düsseldorf
- Dienstleistungsbetr. Stadt Marburg – Marburg
- Sparkasse – Neustadt

International

- Emirates Palace – Abu Dhabi
- Burj Al Arab – Dubai
- New Wembley Stadium – London
- New Parliament – London
- Royal Opera House – London
- Tate Gallery – London
- Swiss Insurance – London
- National Bank of Dubai – Dubai
- Internet City – Dubai
- Fairmont Hotel – Dubai
- Coral Beach Hotel – Beirut
- Ferrari plant – Maranello
- Formula 1 race track Imola – Imola
- Golden Pyramids Plaza – Cairo
- Faisaliah Shopping Centre – Riad
- Metropolitan City Centre – Beirut
- IMAM Universität – Riad
- Allama Iqbal Int. Airport – Pakistan
- Almas Tower/Diamond Tower – Dubai
- American College Of Greece – Athens
- Trinity College – Dublin

ABUS
Security Tech Germany

Entwicklung und Technik

Der Weg zum fertigen Produkt geht über Entwicklung und stetige Verbesserung in der Konstruktion. Ausgeführt von Spezialisten, die – unterstützt von CAD-gesteuerter Technologie – immer neue und innovativere Lösungen kreieren, um den Fortschritt in Produktion und Produkt zu garantieren.

Produktion

Die Produktion von sicherheitstechnisch anspruchsvollen Schließanlagen fordert ein perfektes Zusammenspiel von Mensch und Maschine. Das laufend optimierte Know-how aus Jahrzehnte langer Erfahrung, in Kombination mit der immer fortschrittlicheren Technologie modernster Fertigungsanlagen, sichert das gleich bleibende Produktionsniveau. Um dieses Niveau zu garantieren, setzen wir auf eine extrem hohe Fertigungstiefe. Von der Kleinteile- bis zur Gehäusefertigung sorgen CNC-gesteuerte Maschinen für Fertigungsgenauigkeit im Mykrometerbereich. Vom Drehteil über die eigene Inhouse-Galvanik bis zur Endmontage vertraut ABUS Pfaffenhain auf Eigenfertigung durch hochqualifizierte Mitarbeiter.

TÜV CERT
DIN EN ISO 9001:2000
Zertifikat: 01 100 4318

ABUS
Security Tech Germany

Wirtschaftlichkeit/Systemvielfalt

Sicherheit und Wirtschaftlichkeit sind zwei Begriffe, die sich sehr gut miteinander kombinieren lassen. Mit 15 verschiedenen Schließanlagensystemen bietet Ihnen ABUS Pfaffenhain eines der umfangreichsten Schließanlagen-Programme der Branche und damit für jedes Projekt eine passende Lösung. Ein Beispiel für die Wirtschaftlichkeit ist die Aufwärtskompatibilität der verschiedenen Systeme. Diese ermöglicht z.B. die Kombination eines Systems für hohe Sicherheitsansprüche mit bis zu 11 aktiven Zuhaltungselementen mit einem anderen System mit 6 aktiven Zuhaltungelementen. Im Detail bedeutet das, dass es innerhalb einer Schließanlage nicht notwendig ist, Türen, die weniger sicherungsrelevant sind, wie z.B. Zwischentüren oder WC-Türen, mit dem gleichen System auszustatten, wie sicherheitsrelevante Bereiche, wie z.B. Außentüren oder EDV-Räume. Auch in Wirtschaftlichkeitsfragen haben wir die richtige Antwort – lassen Sie sich beraten!

Das richtige Produkt

Auch wenn Ihre Anforderungen an Sicherheit und Komfort über das normale Maß hinausgehen, haben wir für Sie das richtige Produkt im Angebot. Auf Helgoland hat man andere Bedürfnisse als auf der Zugspitze. Für einen Flughafen existieren andere Anforderungen als für eine Seniorenresidenz. Definieren Sie Ihr Bedürfnis! Durch die Kompatibilität der einzelnen Systeme, Produkte und Zusatzausstattungen werden wir Ihre Wünsche erfüllen und Ihren Sicherheitsanforderungen gerecht. Sicherheit ist Maßarbeit!

Standard Sicherheit

5 bzw. 6 Schlüsseleinschnitte aktivieren 1. Stiftreihe

Höhere Sicherheit

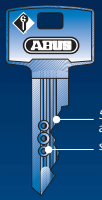

5 bzw. 6 Schlüsseleinschnitte aktivieren 1. Stiftreihe

seitliche Bohrmulden

Sicherheit und Komfort

Wendeschlüssel

6 wellenförmige Codierungen aktivieren 1. Stiftreihe

Zusatzbohrmulden in 2. Stiftreihe

Kompromisslose Sicherheit

Wendeschlüssel

6 Einschnitte für die 1. Stiftreihe möglich

5 Bohrmulden für 2. Stiftreihe

5 Bohrmulden für 3. Stiftreihe

Beide Systeme sind kombinierbar!

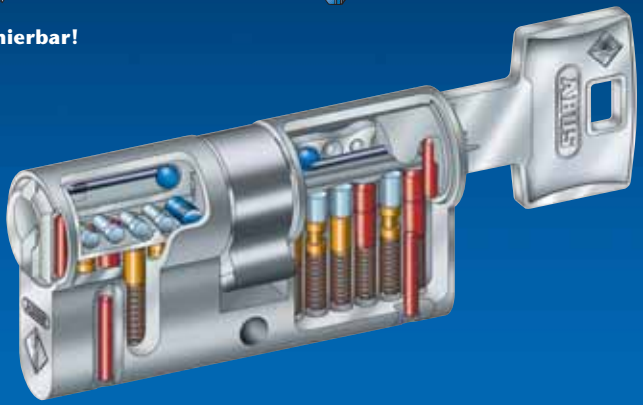

ABUS
Security Tech Germany

ABUS
August Bremicker Söhne KG
Wetter/Germany

ABUS Pfaffenhain GmbH
Jahnsdorf/Germany

Das Unternehmen

Sicherheitstechnik. Made in Germany.

Unter dem Dach der ABUS-Unternehmensgruppe ist ABUS Pfaffenhain der Spezialist auf dem Gebiet der Schließanlagen. ABUS ist ein global ausgerichteter Anbieter von Sicherheitstechnik mit Stammsitz in Wetter/Ruhr. Gemeinsam mit den Unternehmenstöchtern ABUS Pfaffenhain und ABUS Security Center präsentiert sich der 1924 gegründete Sicherheitsspezialist als starke, unabhängige, weltweit operierende Unternehmensgruppe, die Märkte auf allen Kontinenten mit maßgeschneiderten Produktprogrammen beliefert und für die gesamte Bandbreite mechanischer und elektronischer Sicherheitslösungen steht.

Beratung und Vertrieb

Mit untenstehenden Daten können Sie unverbindlich Kontakt mit uns aufnehmen. Wir beraten Sie gern, ob telefonisch oder vor Ort, unsere Mitarbeiter stehen Ihnen jederzeit zur Verfügung. Zusätzliche Informationen wie z.B. Prospektmaterial und aktuelle Ausschreibungsunterlagen erhalten Sie auch auf unserer Homepage.

Fachliche Beratung erhalten Sie natürlich auch von ABUS Pfaffenhain-Stützpunkthändlern. Entsprechende Adressen hält das Vertriebsteam für Sie bereit.

ABUS Pfaffenhain GmbH
Objektbearbeitung

Tel.: +49 37 29 6/713 290
Fax: +49 37 29 6/713 755
www.abus.com
info@abus-pfaffenhain.de